片式臭氧消毒模块 FQP-053

臭氧产量：	10-30 mg/hr @ 空气
臭氧产生方式：	片状沿面低温等离子放电
电压/功率：	DC12V-DC5V, 3W
臭氧输出方式：	直接弥散或风扇扩散到空气中
外壳材料：	阻燃塑料
电线规格：	线长/连接器可指定
电路尺寸：	42*24*21 mm
安装尺寸：	48 mm; 2-Φ3.5 mm 孔
发生片尺寸：	12*10 mm
产品净重：	- kg

百悦康 FQM-P 系列分体陶瓷片式臭氧模块，采用陶瓷片放电体，包括臭氧发生片和臭氧驱动电路的分体设计，只要接上电源即可提供高效稳定的臭氧输出，臭氧直接弥散到空气，适合空气消毒场合使用。

性能特点：

- 大批量的广泛使用，品质可靠，专为小型空气消毒臭氧发生装置配套
- 采用“高频陶瓷沿面低温等离子放电”生成臭氧技术，沿着发生片的放电极产生针状电晕放电
- 臭氧模块可以直接用轴流风扇对臭氧发生片排风，或直接安装在风道出口处或者风道内

主要功能：

- 臭氧消毒杀菌：臭氧消毒没有残留无二次污染、空间扩散性好无死角、细菌病毒真菌高效广谱杀灭
- 臭氧除臭清新：臭氧能有效分解空气中的臭味异味等有机物，彻底的达到除臭清新效果
- 臭氧水质净化：臭氧有效杀灭水中细菌病毒及分解残留有机物，达到净化水质减少化学消毒剂的使用

适用范围：

- 空气消毒器、便携消毒器、除臭消毒机、内衣消毒盒、碗勺消毒盒等消毒小家电配套
- 环保灶消毒柜、电子消毒鞋柜、衣柜、干衣机、冰箱、空调、马桶等厨卫家电配套
- 医疗器械、美容器械、汽车、风幕机、通风系统、公共场所消毒产品配套

产品系列：

序	名称	型号	输入电压	功率	臭氧量	电路尺寸	发生片尺寸	特点
1	片式臭氧消毒模块	FQP-053	DC12V / DC5V	3 W	10-30 mg/hr	42*24*21 mm	12*10 mm	陶瓷片沿面放电
2	片式臭氧消毒模块	FQP-055	DC12V / DC5V	3 W	30-50 mg/hr	42*24*21 mm	16*16 mm	陶瓷片沿面放电
3	片式臭氧消毒模块	FQP-056	DC12V / DC5V	3 W	40-60 mg/hr	42*24*21 mm	25*10 mm	陶瓷片沿面放电
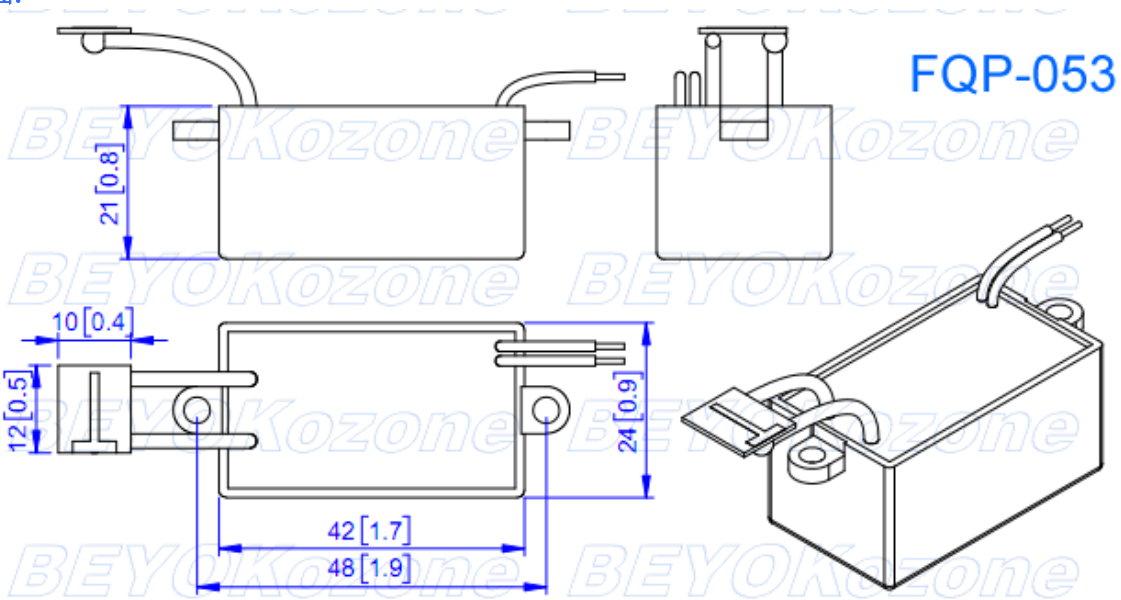
尺寸视图：