手提式空气消毒机 GQA-M10

臭氧产量：	10 g/hr
臭氧产生方式：	管状沿面放电
电压/功率：	220V/50Hz-120V/60Hz, 100W
出风风量：	2 m3/min
适用空间：	100-200 m3
时间控制：	可编程电子循环控制器
外壳材料：	拉丝不锈钢
附件：	外接无线控制定时器（另选）
产品尺寸：	370*165*200 mm
产品净重：	3.3 kg

百悦康 GQA-M 系列便携式空气消毒机采用手提方式，方便移动在多房间使用，可以空间灭菌、净化空气、消除异味，适用于食品厂流水线及包装车间、公共餐厅、食品店、餐馆、冷库等使用。

性能特点：

- 在常规手提式消毒机基础上增加低浓度人机共存模式，安全浓度连续工作达到环境抑菌方式
- 采用手提方式，设计轻巧，方便移动使用，操作方便、维护简单
- 风扇强力排风，弥散效果好，臭氧气体充分弥散到空气中

主要功能：

- 臭氧消毒的高效广谱：对大肠杆菌、金黄色葡萄球菌、真菌、比较顽固的乙肝病毒都有较强杀灭作用
- 臭氧消毒的扩散性好：在空气中充分与细菌病毒接触，无卫生死角
- 臭氧消毒无二次污染：消毒后多余的臭氧会自然分解为氧，没有残留，无二次污染

适用范围：

- 杀菌消毒：家用、办公室、教室、酒店、食堂、公共餐厅、食品店
- 除臭除霉：地下室、车库、储藏室、宾馆、娱乐场所

产品系列：

名称	型号	电压	功率	气源	臭氧量	适用空间	产品尺寸
臭氧发生器/手提式空气消毒机	GQA-M05	220V/50Hz	70W	风扇/空气	5 g/hr	50-100m3	370*165*200mm
臭氧发生器/手提式空气消毒机	GQA-M10	220V/50Hz	100W	风扇/空气	10 g/hr	100-200m3	370*165*200mm
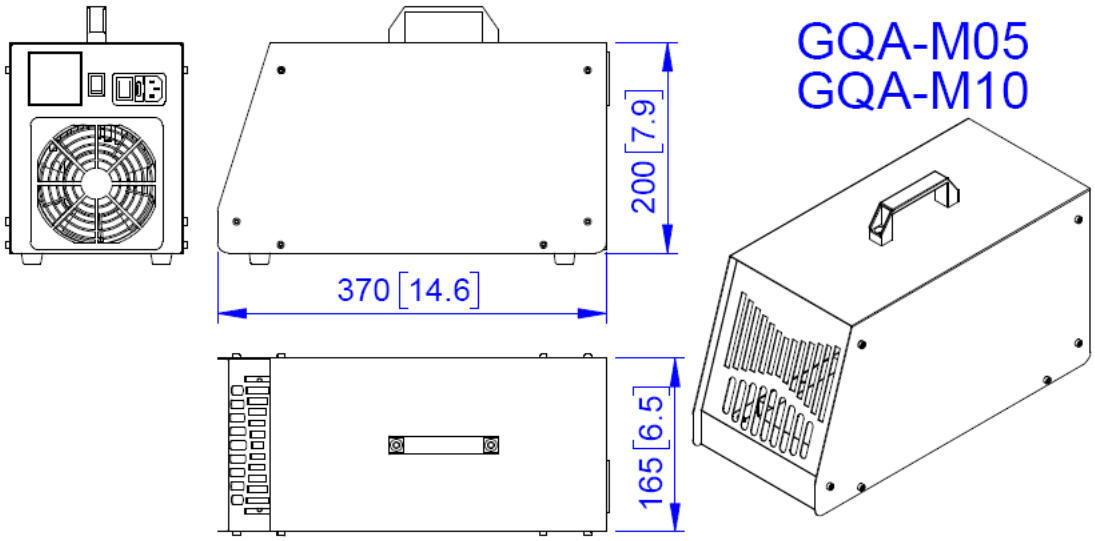
尺寸视图：